# GAMME TH

TH6.32 | TH6.36 | TH7.32

TH7.37 | TH7.42 | TH9.35

# La nouvelle gamme TH, un exemple à suivre.

La nouvelle gamme TH se pare d'une toute nouvelle teinte jaune pour un retour aux sources et son rôle primordial dans le secteur du foin et du fourrage.

### Plus de modèles, plus de choix

Une gamme plus large constituée de six modèles - TH6.32, TH6.36, TH7.32, TH7.37, TH7.42 et TH9.35 de 6,1 à 9,1 mètres, qui offre au total 13 versions subdivisées en plusieurs variantes, à savoir Classic, Plus et Elite, permettant de répondre à toutes les attentes de nos clients. Conçus pour diverses applications, dont manutention de produits, travaux aux champs, empilement de grosses balles, les téléchargeurs Classic conviennent parfaitement à une large majorité d'utilisateurs. Les téléchargeurs Plus & Elite sont parfaitement adaptés aux travaux les plus exigeants. En effet, leur excellent rapport poids/puissance permet d'offrir des performances exceptionnelles dans le cadre des applications les plus difficiles.

### Atouts productivité

Ces nouveaux modèles TH sont tous équipés de transmissions PowerShift™ 4x3 et 6x3 qui permettent de changer de vitesse et de moduler le régime sans à-coups au profit de l'agrément de conduite. Conformes aux normes d'émissions Phase V, l'amélioration de leurs performances et leur sobriété se conjuguent pour offrir un confort inégalé et réduire les coûts d'exploitation. La toute dernière cabine pose de nouveaux jalons en matière de silence et de confort. Un large choix de crochets d'attelage arrière et le freinage hydraulique de remorque sont également disponibles. L'intervalle d'entretien de 1 000 heures, le meilleur de sa catégorie, vous garantit un investissement plus long dans le travail.

# Un choix élargi pour une productivité accrue.

Pour répondre à la demande de nos clients et augmenter leur productivité, la nouvelle gamme de machines TH a été élargie à six modèles, avec au total 13 variantes, dont trois appartiennent à la catégorie des engins de 7 m. Les modèles Elite sont équipés de moteurs de 145 ch, de transmissions PowerShift™ 6x3 avec 3 modes de changement des rapports, d'une pompe à débit variable et d'un mono-levier monté sur l'accoudoir du siège. Les modèles Plus sont dotés d'un moteur de 133 ch, d'une transmission PowerShift™ 6x3 à 2 modes de changement des rapports et d'une pompe à débit variable. La variante Classic est munie d'un moteur de 133 ch, d'un ventilateur de refroidissement réversible, d'une transmission PowerShift™ 4x3, d'une pompe à débit variable et d'un différentiel arrière à glissement limité. La nouvelle gamme TH est l'aboutissement de nombreuses années au quotidien de perfectionnement, d'investissements et d'écoute de nos utilisateurs.

### Visibilité et confort supérieurs

La nouvelle gamme TH se distingue par une conception perfectionnée de la cabine qui offre un confort amélioré, un silence impressionnant et une visibilité hors pair au profit d'une productivité maximale dans toutes les conditions. Le nouvel éclairage à LED en option peut produire jusqu'à 25 000 lumens de puissance d'éclairage combiné pour voir de nuit comme en plein jour et augmenter ainsi la sécurité et la productivité.

### Qualité optimisée

Les téléchargeurs TH sont équipés d'une flèche en U soudée par un robot d'une robustesse et d'une longévité hors pair. Le châssis en forme de H est doté d'une résistance exceptionnelle à la torsion conçu pour fonctionner dans le cadre des applications les plus difficiles. New Holland cherche constamment à améliorer la qualité et a investi dans une nouvelle chaîne de montage dédiée.

### Tranquillité

Le temps d'indisponibilité est l'ennemi de la productivité. C'est la raison pour laquelle tous les téléchargeurs TH sont conçus afin de minimiser les besoins d'entretien courant, pour une fiabilité optimale. Les contrôles journaliers et l'entretien ont été simplifiés en facilitant le service qui bénéficie désormais d'une périodicité de 1 000 heures.

Jusqu'à 10 feux
à LED
Capacité de
levage de
3,2 - 4,2 tonnes
Système de lubrification
automatique complet en option
Attache à verrouillage
hydraulique rapide en option
Visibilité à 360°,
niveaux sonores de 71 dBA
Système de décompression
du circuit hydraulique
auxiliaire externe
Nouvelles transmissions
PowerShift™ 6x3 et 4x3
Meilleure accessibilité
à l'entretien
de sa catégorie
Pneus agricoles ou
industriels en options
NEW HOLLAND

# Six modèles TH, d'innombrables applications.

Constamment à l'écoute de nos clients, nous savons que les besoins sont multiples : entre ceux qui privilégient la portée pour ramasser des balles volumineuses, les transporter et les empiler, et ceux qui souhaitent une machine compacte qui sera utilisée quotidiennement pour les travaux d'élevage. Grâce à la gamme TH, New Holland dispose d'un téléchargeur adapté à toutes les situations spécifiques. Pour vous guider dans votre choix, chaque numéro de modèle donne une indication précise de la hauteur maximale de levage et de la capacité de levage. Par exemple, les modèles TH6.32 peuvent lever une charge jusqu'à 6,10 m de haut et sont dotés d'une capacité de 3 200 kg, le TH9.35 soulève jusqu'à 9,10 m de haut et dispose d'une capacité de 3 500 kg.

| Modèle | Hauteur de levage maxi. m | Capacité kg | Puissance ch | Transmission | Pompe hydraulique l/min |
|---|---|---|---|---|---|
| TH6.32 | 6,1 | 3 200 | 133 | 4x3 | 140 |
| TH7.32 | 7,0 | 3 200 | 133 | 4x3 | 140 |
| TH7.37 | 7,0 | 3 700 | 133 | 4x3 | 140 |
| TH9.35 | 9,1 | 3 500 | 133 | 4x3 | 140 |

## Caractéristiques des modèles Classic

New Holland propose un large choix de modèles au sein de la gamme TH alliant performances et prix attractifs. En effet, les modèles Classic offrent un excellent rapport qualité/prix sans compromettre la productivité. Tous les modèles Classic sont équipés de moteurs NEF de 4,5 litres, conformes à la norme Phase V, d'une puissance maximale de 133 ch. Ces téléchargeurs sont dotés d'une nouvelle transmission PowerShift™ 4AV-3AR dont les rapports sont sélectionnés à partir du mono-levier, tandis que les changements de direction sont commandés à l'aide d'un levier d'inversion du sens de marche monté sur la colonne. Les versions Classic bénéficient d'une pompe à débit variable de 140 l/min. Un système de direction manuel à trois modes s'ajoute aux équipements proposés sur les deux variantes.

**Les modèles Classic présentent les caractéristiques suivantes :**
- différentiels avant et arrière à glissement limité
- ventilateur réversible automatique en option
- angle de rotation de l'outil de 142°
- pompe à débit variable de 140 l/min
- intervalle d'entretien 1 000 heures
- pack d'éclairage LED en option

| Modèle | Hauteur de levage maxi. m | Capacité kg | Puissance ch | Transmission | Pompe hydraulique l/min |
|---|---|---|---|---|---|
| TH6.36 Plus | 6,1 | 3 600 | 133 | 6x3 | 140 |
| TH7.32 Plus | 7,0 | 3 200 | 133 | 6x3 | 140 |
| TH7.37 Plus | 7,0 | 3 700 | 133 | 6x3 | 140 |
| TH7.42 Plus | 7,0 | 4 200 | 133 | 6x3 | 140 |
| TH9.35 Plus | 9,1 | 3 500 | 133 | 6x3 | 140 |
| TH6.36 Elite | 6,1 | 3 600 | 145 | 6x3 | 140 |
| TH7.37 Elite | 7,0 | 3 700 | 145 | 6x3 | 140 |
| TH7.42 Elite | 7,0 | 4 200 | 145 | 6x3 | 140 |
| TH9.35 Elite | 9,1 | 3 500 | 145 | 6x3 | 140 |

## Modèles Plus et Elite

Les modèles Plus et Elite sont réservés aux utilisateurs les plus exigeants qui requièrent le maximum de la productivité et du confort à tout moment. Ces machines se distinguent respectivement par une puissance maximum de 133 ch et 145 ch distribuée par un moteur NEF de 4,5 litres Phase V, et de nouvelles transmissions PowerShift™ 6AV-3AR. La transmission peut être réglée sur deux modes (Manuel et Semi-auto) dans le cas des modèles Plus et sur trois modes (Manuel, Semi-auto et Full-auto) en ce qui concerne les modèles Elite. Grâce à ces différents modes de transmission, les modèles Plus et en particulier Elite, sont parfaitement adaptés au transport et disposent d'une capacité de remorquage impressionnante avec remorque freinée de 20 tonnes. Sur les modèles Elite, l'inversion du sens de marche peut être sélectionnée par le biais de boutons situés sur le mono-levier principal ou d'un levier monté sur la colonne de direction en option. La gamme Elite est désormais complétée du modèle TH9.35 Elite d'une hauteur de levage de 9,1 m s'adressant particulièrement aux Entrepreneurs de travaux agricoles spécialisés dans la paille.

**Les modèles Plus présentent les caractéristiques suivantes :**
- siège à suspension pneumatique
- système de climatisation/ventilation
- attache rapide à verrouillage hydraulique
- pack éclairage arrière de la cabine
- colonne de direction télescopique
- intervalle d'entretien 1 000 heures

**Les modèles Elite présentent les caractéristiques suivantes :**
- système de décompression hydraulique
- mono-levier monté sur l'accoudoir
- pack éclairage arrière de la cabine et de la flèche
- siège à suspension pneumatique chauffant
- détection automatique de l'alignement des roues
- vitesse maxi. de 40 km/h
- intervalle d'entretien 1 000 heures

# Mieux voir pour être plus productif.

New Holland a mis à profit son savoir-faire reconnu dans le design des cabines de tracteurs pour réaliser la cabine 360° Vision. Outre un espace et un confort exceptionnels, la cabine offre une excellente visibilité panoramique avec une vue inégalée quelle que soit la position de l'équipement avant. Cette visibilité supplémentaire améliore la productivité dans le cadre des travaux, tels que l'utilisation au chargeur, et accélère les changements d'équipements.

## Plus de surface vitrée, visibilité hors pair

Des recherches approfondies ont conduit au développement de la cabine 360° Vision. L'un des objectifs principaux consistait à réduire les angles morts à l'avant de la flèche, en particulier lorsqu'elle était totalement levée ou abaissée. En créant un pare-brise plus large et plus profond, avec des montants avant de cabine plus étroits, la visibilité depuis le siège de l'utilisateur est grandement améliorée.

## Conçu pour un faible niveau sonore

La meilleure façon de réduire le bruit est d'en éliminer la source. Grâce à la combinaison de plusieurs solutions techniques, le niveau sonore en cabine est seulement de 71 dBA. Un élément important de la réduction du niveau sonore réside dans les moteurs équipés du dispositif SCR ECOBlue™. En effet, ces moteurs au fonctionnement propre offrent également un niveau sonore extérieur très modéré.

## Nouveaux feux à LED

- Un ensemble d'éclairage à LED puissant est désormais disponible en option
- Chaque feu à LED a une puissance de 2 500 lumens
- Un total de 10 feux à LED offrent une visibilité panoramique qui renforcent la sécurité et la productivité
- 5 feux LED à l'avant, 3 à l'arrière et 2 sur les côtés

## Huit ventilateurs pour le confort

- Un puissant système de climatisation assure le confort tout au long de la journée
- Huit ventilateurs réglables dirigent l'air chaud ou froid
- La cabine comporte également une ouverture des fenêtres arrière et des portes pour permettre l'entrée d'air frais

## Cabine et commandes

- Les modèles TH Elite sont équipés d'un mono-levier électronique installé sur l'accoudoir du siège
- La sélection des rapports, l'inversion de sens marche avant/marche arrière, le débrayage de la transmission, les fonctions de flèche et la troisième fonction de service peuvent être activées à partir du mono-levier
- Un levier inverseur monté sur la colonne de direction est également disponible en option sur les modèles Elite
- Le volant est réglable à la fois en inclinaison et en hauteur
- Le siège à suspension pneumatique est disponible de série

- Les modèles non-Elite possèdent un mono-levier électronique monté sur la console
- Le débrayage de la transmission et la sélection des rapports en plus des fonctions de flèche et de la troisième fonction de service, peuvent être commandés à partir du mono-levier
- Un levier inverseur marche avant/marche arrière est installé sur la colonne de direction
- La colonne de direction est réglable en inclinaison sur les modèles Classic ; la variante Plus dispose également du réglage en hauteur
- Un siège à suspension pneumatique est disponible en option sur les modèles Classic et de série sur le Plus. Sur tous les modèles, le siège à suspension pneumatique peut être chauffant

# Respect de l'environnement. Puissance réactive.

Les téléchargeurs TH sont dotés de moteurs NEF à quatre cylindres, de 4,5 litres, conformes à la norme Phase V, fabriqués en interne par FPT Industrial. Largement plébiscités sur les tracteurs New Holland T6, ces moteurs, remarquablement respectueux de l'environnement, emploient la technologie SCR ECOBlue™, bénéficient du meilleur intervalle d'entretien de sa catégorie avec 1 000 heures et offrent une économie de fonctionnement et une fiabilité reconnues. La puissance nominale est de 121 ch pour les modèles non-Elite et de 131 ch pour les modèles Elite. Ces chiffres atteignent 133 ch et 145 ch lorsque les régimes moteur descendent à 1 800 tr/min. Pour limiter les pertes de puissance, la transmission est directement accouplée au volant moteur par l'intermédiaire d'un convertisseur de couple haute performance de 280 mm. Un boîtier de transfert répartit la puissance sur les ponts avant et arrière. Les modèles Elite atteignent une vitesse de transport maximale de 40 km/h, et les modèles Elite et non-Elite offrent un mode transport qui, lorsqu'il est activé manuellement, verrouille automatiquement les fonctions de la flèche. Le mode transport empêche aussi l'utilisateur d'activer les modes 4 roues motrices ou crabe, autorisant le mode roues directrices avant uniquement.

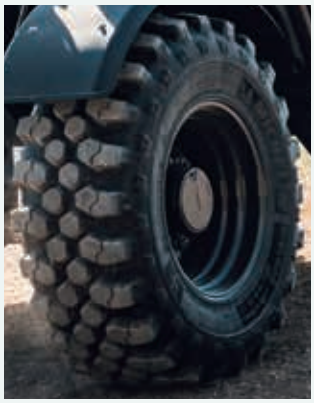

### Les ventilateurs réversibles garantissent un refroidissement total

- Toutes les 6 minutes, le ventilateur du radiateur du moteur principal s'inverse et tourne pendant 15 secondes
- La poussière et les particules sont ainsi expulsées du groupe de refroidissement du moteur, des refroidisseurs d'huile et de l'intercooler
- Avec la même temporisation, deux ventilateurs électriques s'inversent pour nettoyer le circuit d'air conditionné, le refroidisseurs de carburant et les radiateurs de la transmission

### Des pneus de plus grande taille, plus de choix

- Les téléchargeurs TH sont chaussés de pneus 460/70R24
- Des pneus en 500/70R24 de plus grande dimension sont disponibles en option
- La garde au sol au point le plus bas sous les essieux est de 415 mm
- Des pneus industriels de 460 et 500 mm sont désormais disponibles en option

## La nouvelle transmission 4x3 est synonyme de simplicité

- Les modèles Classic sont équipés d'une transmission full powershift 4AV x 3AR
- Les changements de rapports se font par le biais des boutons du mono-levier installé sur la console
- De nouveaux étalonnages des rapports permettent d'obtenir des performances considérablement améliorées pour gravir des pentes et remorquer avec des vitesses de transport supérieurs
- Les inversions du sens de marche sans à-coups se font avec le levier inverseur monté sur la colonne de direction
- Cette nouvelle transmission permet de passer les vitesses et d'accélérer tout en douceur
- Le mode de transmission manuel est synonyme de simplicité

## Modes auto de la transmission 6x3 des modèles Plus et Elite

- Les modèles Plus sont équipés d'une nouvelle transmission PowerShift™ 6AV x 3AR à 2 modes : Manuel et Semi-auto
- Le mode Semi-auto s'applique aux 4e, 5e et 6e rapports et est idéal pour les activités de transport
- Lorsqu'il est activé, il sélectionne le rapport le mieux adapté pour la marche avant et le régime du moteur
- La capacité de remorquage, avec remorque freinée, est de 20 tonnes
- Les modèles Elite sont dotés de la nouvelle transmission 6x3 à 3 modes : Manuel, Semi-auto et Full-auto
- Le mode Full-auto se déclenche entre le 2e et le 6e rapport au profit des performances de déplacement sur route ; le mode Semi-auto s'active entre le 2e et le 4e rapport afin de maximiser la productivité dans les cours et les espaces restreints
- La mémorisation des inversions sur les modèles Elite permet de rappeler les derniers rapports en marche avant et en marche arrière lors des changements de direction

## Quatre roues motrices permanentes et contrôle de la traction

- Tous les modèles TH bénéficient de la traction 4 roues motrices permanentes de série
- Le pont avant à différentiel à glissement limité est aussi de série sur tous les modèles
- Le pont arrière à glissement limité est disponible sur les modèles Classic Plus et Elite
- Le différentiel transmet jusqu'à 45 % du couple disponible à l'essieu pour garantir que la roue nécessitant la plus forte traction reçoive toujours du couple

## Disques de freins hydrauliques immergés

- Les disques de freins immergés et étanches de tous les ponts du TH nécessitent un entretien minimum et sont prévus pour les grandes vitesses de transport
- Le circuit de freinage hydraulique de remorque est relié aux freins du téléchargeur pour renforcer la sécurité
- Le frein de service* est actionné automatiquement dès que le moteur est coupé et peut être engagé manuellement par un levier situé sur la colonne de direction ou un interrupteur monté sur la console

* Système SAHR (Frein de parking négatif – Desserrage hydraulique par ressort).

## Maniabilité et modes de direction

- Quand le mode de braquage des 4 roues est activé, le rayon de braquage n'est que de 3,9 m
- Le mode transport n'autorise que le mode 2 roues directrices avant
- Le modèle Elite bénéficie d'une détection automatique de l'alignement des roues en activant les modes quatre roues directrices, crabe et roues directrices avant ; cette fonction est disponible en option sur les modèles Classic et Plus

# Un système hydraulique puissant permet d'accélérer les cycles de travail.

L'efficacité du système hydraulique est le secret de la productivité du téléchargeur. Cela va bien au-delà du débit de la pompe. En effet, l'utilisation efficace du débit d'huile disponible, ainsi que l'optimisation de la dimension des vérins et des distributeurs, participent considérablement à cette performance. Les nouveaux modèles TH bénéficient des 20 ans d'expérience acquis par New Holland, pour le développement des téléchargeurs. Porter une attention particulière à la conception du circuit hydraulique ne se borne pas à la diminution des temps de cycle. Il faut également s'assurer que les performances sont maintenues dans des conditions extrêmes, comme les fortes chaleurs. Un circuit hydraulique auxiliaire double effet à l'avant est de série. Un second circuit hydraulique double effet est disponible en option permettant le fonctionnement de tous types d'outils. Un circuit hydraulique double effet à l'arrière est également disponible.

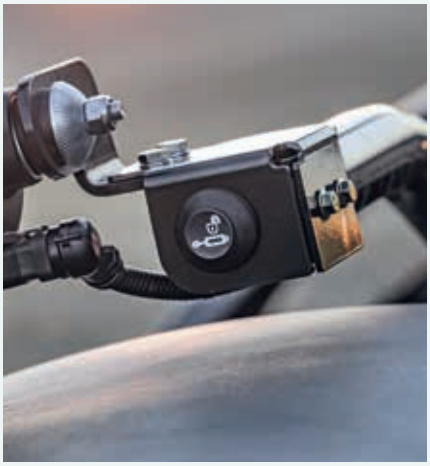

### La pompe à débit variable délivre une grande puissance à de faibles régimes moteurs

- Les modèles Classic, Plus et Elite sont équipés d'une pompe à débit variable, dont le débit maximum est de 140 l/min
- Elle fournit un haut débit à tous les régimes du moteur et réduit le débit à zéro quand le système n'est pas sollicité
- Cela permet alors de concentrer plus de puissance sur la transmission, ce qui est très appréciable pour les travaux de transport ou pour monter sur un silo d'ensilage par exemple

### Système de décompression externe

- Il est possible de changer rapidement et facilement d'outils sans être obligé de remonter dans la cabine grâce au système de décompression du circuit hydraulique auxiliaire externe situé au-dessus de l'aile avant

| Modèles | | TH6.32 | TH6.36 | TH7.32 | TH7.37 | TH7.42 | TH9.35 |
|---|---|---|---|---|---|---|---|
| Durée des cycles hydraulique (sans charge) | | | | | | | |
| Montée | (secondes) | 6,7 | 6,7 | 6,7 | 6,7 | 6,7 | 6,7 |
| Descente | (secondes) | 5,2 | 5,2 | 5,2 | 5,2 | 5,2 | 5,2 |
| Extension | (secondes) | 5,2 | 5,2 | 6,2 | 6,2 | 6,2 | 7,9 |
| Rétraction | (secondes) | 3,7 | 3,7 | 4,5 | 4,5 | 4,5 | 6,3 |
| Bennage | (secondes) | 2,8 | 2,8 | 2,8 | 2,8 | 2,8 | 2,8 |
| Cavage | (secondes) | 2,8 | 2,8 | 2,9 | 2,9 | 2,9 | 2,9 |

# De conception robuste.

New Holland emploie des techniques de fabrication de pointe et a investi dans une chaîne de montage spécifique. La soudure robotisée est un processus de fabrication majeur. Elle assure une qualité constante lors de la construction des châssis et des flèches.

- Des amortisseurs hydrauliques de fin de course assurent une rétraction et une extension en douceur de la flèche
- Des amortisseurs protègent également la flèche et l'utilisateur des secousses régulières
- La répartition du poids de 40/60 élimine la nécessité de contrepoids boulonnés
- La stabilité et la traction en charge obtenues sont excellentes
- La masse intégrée dans le châssis en remplacement des contrepoids augmente sa robustesse
- Un porte-outils bas profil de 45° permet de remplir l'espace jusqu'aux toitures
- Un angle de rotation de l'outil de 142° au standard
- Verrouillage manuel ou hydraulique de l'outil disponible

## Construction de la flèche

- La flèche est constituée de deux profilés en U de 10 à 12 mm d'épaisseur
- Des axes de pivotement haute capacité assurent une durabilité optimale
- Les patins d'usure de la flèche se règlent rapidement
- Des balais de flèche empêchent les débris de pénétrer dans les sections de coulissement

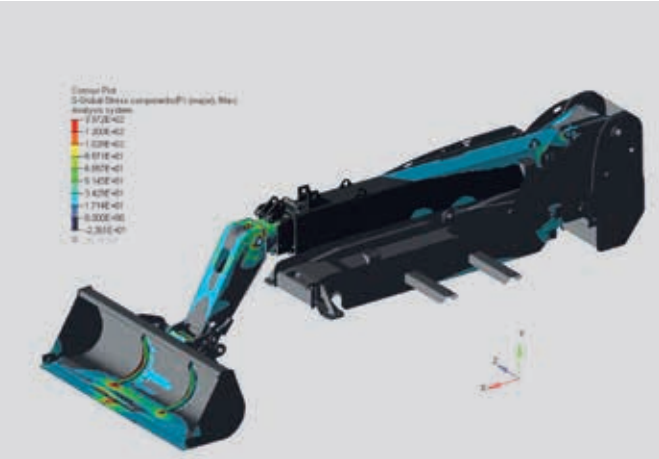

## Géométrie de levage

- Le vérin principal est positionné sous la flèche
- Le vérin de compensation de la flèche est localisé à l'arrière de la flèche, près de l'articulation
- Lorsque la flèche est soulevée, les deux vérins se déploient dans le sens opposés
- Ce « fonctionnement en opposition » améliore le contrôle de la flèche

## Suspension de la flèche

- La suspension de flèche réduit les secousses sur terrain accidenté
- Une désactivation automatique se produit lorsque la flèche atteint un angle de levage de 35°

## Construction du châssis

- Le châssis monobloc en H est en acier à haute résistance de 25 mm d'épaisseur
- La soudure robotisée assure une résistance exceptionnelle à la torsion
- Le support de flèche d'une robustesse à toutes épreuves rend inutile l'ajout de contrepoids supplémentaires

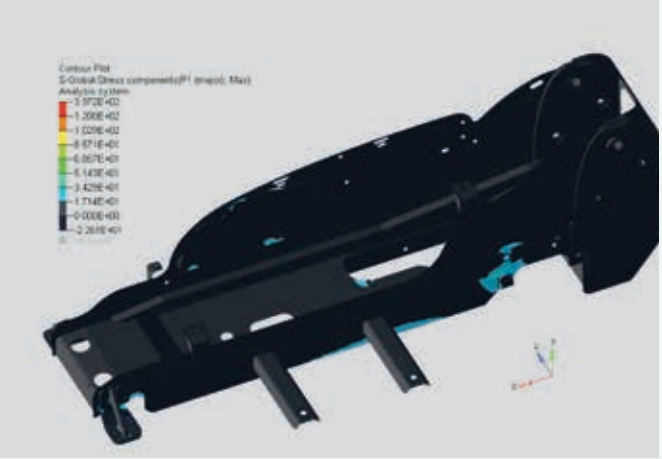

# 360° : TH.

New Holland a beaucoup œuvré pour réduire les besoins en entretien de ses nouveaux téléchargeurs TH et dispose désormais d'intervalles d'entretien de premier ordre de 1 000 heures pour le moteur et l'huile de transmission.

- Le réglage des patins de la flèche télescopique a aussi été simplifié : une simple vis et un écrou frein rendent le réglage rapide et facile

- Le réservoir de carburant de 140 litres présente un large goulot de remplissage et est facile d'accès
- Le réservoir d'AdBlue d'une capacité de 27 litres est commodément placé près du réservoir de carburant pour un remplissage simultané

- Tous les modèles comptent 12 points de graissage quotidiens
- Des graisseurs regroupés sont en option pour graisser les ponts, les vérins de levage et de compensation

## Système de lubrification automatique

- Grâce au nouveau système de lubrification automatique, tous les points de lubrification importants reçoivent la quantité de graisse correcte au bon moment
- Une activation manuelle est possible depuis la cabine
- Les points de graissage du porte-outils sont gérés par un graisseur séparé
- Sur les modèles de 9 m, un graisseur additionnel est monté sur la section supplémentaire de la flèche

- Le filtre à air moteur est facile à vérifier, nettoyer ou remplacer, sans outil

# Les services New Holland.

### Financements adaptés à votre activité

CNH Industrial Capital, le partenaire de New Holland pour les financements, est bien connu et respecté dans le monde agricole. Des conseils et des solutions adaptés à vos besoins sont disponibles. Avec CNH Industrial Capital, vous profitez de la tranquillité d'esprit apportée par une société financière spécialisée dans l'agriculture.

### Formés pour vous apporter le meilleur support

Les techniciens de votre concessionnaire New Holland reçoivent régulièrement des formations et des mises à niveau. Ces dernières sont réalisées soit sous forme de leçons en ligne, soit sous forme de sessions intensives en atelier de formation. Cette approche d'avant-garde garantit que votre concessionnaire aura toujours accès au savoir-faire requis pour intervenir sur les matériels New Holland les plus récents et les plus modernes.

### Uptime Warranty – parce que votre sérénité n'a pas de prix !

Le programme Uptime Warranty permet aux possesseurs de matériels New Holland de prolonger la garantie constructeur. Les avantages sont multiples : protection contre les imprévus, prise en charge des réparations, valorisation du matériel à la revente. Pour plus de détails, consultez votre concessionnaire New Holland !

MyNew Holland

Harvest Excellence

MyPLM®Connect Farm

### New Holland Apps

MyNew Holland - Harvest Excellence - Grain Loss Calculator - Product Apps - New Holland Weather - MyPLM®Connect Farm - PLM Solutions - PLM Calculator - PLM Academy

### New Holland Style

Voulez-vous faire de New Holland votre partenaire quotidien ? Visitez notre sélection complète sur **www.newhollandstyle.com**. Une large gamme de produits est disponible, incluant de solides vêtements de travail, une large sélection de modèles réduits, et beaucoup plus encore.

| Modèles | | TH6.32 Classic | TH7.32 Classic | TH7.37 Classic | TH9.35 Classic |
|---|---|---|---|---|---|
| **Moteur*** | | NEF N45 | | | |
| Conforme aux normes d'émissions des moteurs | | Phase V | | | |
| Cylindrée / Nbre de cylindres / soupapes | (cm³) | 4 500 / 4 / 4 | | | |
| Aspiration | | Intercooler turbo | | | |
| Circuit de carburant | | Rampe commune haute pression | | | |
| Échappement | | ECOBlue™ SCR (réduction catalytique sélective) | | | |
| Puissance nominale - ISO 14396 - ECE R120 | (kW/ch) | 89/121 à 2 000 tr/min | | | |
| Puissance nominale - ISO 14396 - ECE R120 | (kW/ch) | 98/133 à 1 800 tr/min | | | |
| Couple maxi. - ISO 14396 - ECE R120 à 1 500 tr/min | (Nm) | 549 | | | |
| **Transmission** | | | | | |
| Traction | | 4RM | | | |
| Type de transmission | | PowerShift™ | | | |
| Nombre de vitesses | (AVxAR) | 4x3 | | | |
| Modes de changement de vitesses | | Manuel | | | |
| Commande de changement de vitesses | | Intégré au mono-levier | | | |
| Commande d'inversion | | Levier sur la colonne de direction | | | |
| Vitesse maxi. | (km/h) | 34 | | | |
| **Freins** | | | | | |
| Activation du frein de service | | Assistance hydraulique | | | |
| Type de frein de service | | Freins à disques immergés | | | |
| Disques par essieu | (avant / arrière) | 6 / 4 | | | |
| Frein de stationnement | | SAHR (Desserrage hydraulique par ressort) intégré à l'essieu avant | | | |
| **Essieux et différentiels** | | | | | |
| Type de pont avant | | Différentiel à glissement limité | | | |
| Type de pont arrière | | Différentiel à glissement limité | | | |
| **Direction** | | | | | |
| Actionnement | | Direction assistée | | | |
| Modes de fonctionnement | | 2RM, 4RM, Crabe | | | |
| Alignement manuel des roues avec indicateurs visuels | | ● | ● | ● | ● |
| Alignement automatique des roues | | ○ | ○ | ○ | ○ |
| **Pneumatiques** | | | | | |
| Dimensions | | 460/70R24 | | 460/70R24 - 500/70R24 | |
| Type | | Agriculture, Industriel | | | |
| **Système hydraulique** | | | | | |
| Pompe à débit variable - 140 l/min/240 bar | | ● | ● | ● | ● |
| Débit auxiliaire avant | (l/min) | 130 | | | |
| Débit auxiliaire arrière | (l/min) | 140 | | | |
| Commande d'inclinaison/flèche | | Pilotage | | | |
| Commande d'extension de la flèche | | Électro-proportionnelle | | | |
| Commande des circuits auxiliaires | | Électro-hydraulique (marche/arrêt) | | | |
| Durée des cycles - Montée/Descente | (secondes) | 6,7/5,2 | 6,7/5,2 | 6,7/5,2 | 6,7/5,2 |
| Durée des cycles - Extension/Rétraction | (secondes) | 5,2/3,7 | 6,2/4,5 | 6,2/4,5 | 7,9/6,3 |
| Durée des cycles - Bennage/Cavage | (secondes) | 2,8/2,9 | 2,8/2,9 | 2,8/2,9 | 2,8/2,9 |
| **Système électrique** | | | | | |
| Alternateur | (ampères) | 120 | | | |
| Batterie | | 12 V - 180 Ah - 1 000 A | | | |
| **Cabine** | | | | | |
| Vision | | 360° | | | |
| Structure | | ROPS - ISO 3471/FOPS - ISO 3449 | | | |
| Niveau sonore dans la cabine - LpA - ISO 6396:2008 | (dBA) | 71 | | | |
| Chauffage | | ● | ● | ● | ● |
| Climatisation | | ○ | ○ | ○ | ○ |
| Siège à suspension mécanique | | ● | ● | ● | ● |
| Siège à suspension pneumatique | | ○ | ○ | ○ | ○ |
| Siège à suspension pneumatique chauffant | | ○ | ○ | ○ | ○ |
| Montage du mono-levier | | Monté sur console | | | |
| Colonne de direction | | Inclinaison | | | |
| **Capacités** | | | | | |
| Réservoir de carburant / Réservoir d'AdBlue | (litres) | 140 / 27 | | | |
| Huile moteur | (litres) | 12 | | | |
| Réservoir d'huile hydraulique | (litres) | 105 | | | |

● Standard ○ Option – Non disponible * Développé par FPT Industrial

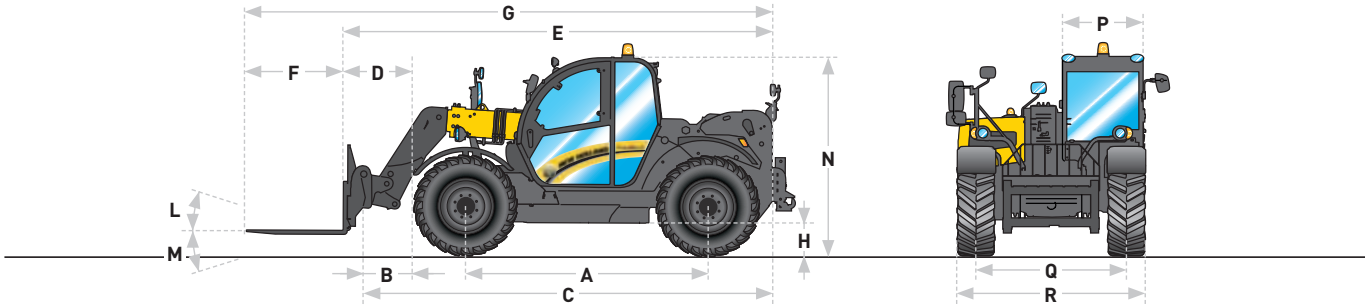


| Modèles | | TH6.32 | TH6.36 | TH7.32 | TH7.37 | TH7.42 | TH9.35 |
|---|---|---|---|---|---|---|---|
| **Dimensions** | | | | | | | |
| **A** Empattement | (mm) | 3 000 | 3 000 | 3 000 | 3 000 | 3 000 | 3 000 |
| **B** Essieu au porte-outils | (mm) | 1 030 | 1 030 | 1 280 | 1 280 | 1 280 | 1 510 |
| **C** Porte-outils à l'arrière de la machine* | (mm) | 4 860 | 4 860 | 5 110 | 5 110 | 5 110 | 5 340 |
| **D** Essieu au talon de fourches | (mm) | 1 160 | 1 160 | 1 410 | 1 410 | 1 410 | 1 640 |
| **E** Talon de fourches à l'arrière de la machine* | (mm) | 4 990 | 4 990 | 5 240 | 5 240 | 5 240 | 5 470 |
| **F** Longueur des fourches à palette | (mm) | 1 200 | 1 200 | 1 200 | 1 200 | 1 200 | 1 200 |
| **G** Longueur hors tout | (mm) | 6 190 | 6 190 | 6 440 | 6 440 | 6 440 | 6 670 |
| **H** Garde au sol** | (mm) | 415/440 | 415/440 | 415/440 | 415/440 | 415/440 | 415/440 |
| **L** Angle de retour de l'outil | (°) | 24 | 24 | 24 | 24 | 24 | 24 |
| **M** Angle de déversement | (°) | 118 | 118 | 118 | 118 | 118 | 118 |
| Angle total | (°) | 142 | 142 | 142 | 142 | 142 | 142 |
| **N** Hauteur de la cabine** | (mm) | 2 445/2 470 | 2 445/2 470 | 2 445/2 470 | 2 445/2 470 | 2 445/2 470 | 2 445/2 470 |
| **P** Largeur de la cabine | (mm) | 1 020 | 1 020 | 1 020 | 1 020 | 1 020 | 1 020 |
| **Q** Voie** | (mm) | 1 870/1 840 | 1 870/1 840 | 1 870/1 840 | 1 870/1 840 | 1 870/1 840 | 1 870/1 840 |
| **R** Largeur hors tout (extérieur des pneus) | (mm) | 2 340 | 2 340 | 2 340 | 2 340 | 2 340 | 2 340 |
| Rayon de braquage extérieur des pneus - 4RM** | (mm) | 3 910 | 3 910/4 090 | 3 910 | 3 910/4 090 | 3 910/4 090 | 3 910/4 090 |
| Poids opérationnel*** | (kg) | 7 940 | 7 940 | 8 000 | 8 000 | 8 000 | 8 580 |

* Sans attelage arrière ** avec 470/70R24/avec 500/70R24 *** Fourches, réservoir de carburant plein et conducteur compris

| Modèles | | TH6.36 Plus | TH7.32 Plus | TH7.37 Plus | TH7.42 Plus | TH9.35 Plus | TH6.36 Elite | TH7.37 Elite | TH7.42 Elite | TH9.35 Elite |
|---|---|---|---|---|---|---|---|---|---|---|
| **Moteur*** | | NEF N45 | | | | | | | | |
| Conforme aux normes d'émissions des moteurs | | Phase V | | | | | | | | |
| Cylindrée | (cm³) | 4 500 | | | | | | | | |
| Nbre de cylindres/soupapes | | 4/4 | | | | | | | | |
| Aspiration | | Intercooler turbo | | | | | | | | |
| Circuit de carburant | | Rampe commune haute pression | | | | | | | | |
| Échappement | | ECOBlue™ SCR (réduction catalytique sélective) | | | | | | | | |
| Puissance nominale - ISO 14396 - ECE R120 | (kW/ch) | 89/121 à 2 200 tr/min | | | | | 96/131 à 2 200 tr/min | | | |
| Puissance nominale - ISO 14396 - ECE R120 | (kW/ch) | 98/133 à 1 800 tr/min | | | | | 107/145 à 1 800 tr/min | | | |
| Couple maxi. - ISO 14396 - ECE R120 | (Nm) | 549 à 1 500 tr/min | | | | | 591 à 1 400 tr/min | | | |
| **Transmission** | | | | | | | | | | |
| Traction | | 4RM | | | | | | | | |
| Type de transmission | | PowerShift™ | | | | | | | | |
| Nombre de vitesses | (AVxAR) | 6x3 | | | | | | | | |
| Modes de changement de vitesses | | Manuel, Semi-Auto | | | | | Manuel, Semi-Auto, Full-Auto | | | |
| Commande de changement de vitesses | | Intégré au mono-levier | | | | | | | | |
| Commande d'inversion | | Levier sur la colonne de direction | | | | | Intégré au mono-levier<br>Levier sur la colonne de direction en option | | | |
| Vitesse maxi. | (km/h) | 40 | | | | 34 | 40 | | | |
| **Freins** | | | | | | | | | | |
| Activation du frein de service | | Assistance hydraulique | | | | | | | | |
| Type de frein de service | | Freins à disques immergés | | | | | | | | |
| Disques par essieu | (avant/arrière) | 6/4 | | | | | | | | |
| Frein de stationnement | | SAHR (Desserrage hydraulique par ressort) intégré à l'essieu avant | | | | | | | | |
| **Essieux et différentiels** | | | | | | | | | | |
| Type de pont avant | | Différentiel à glissement limité | | | | | | | | |
| Type de pont arrière | | Différentiel à glissement limité | | | | | | | | |
| **Direction** | | | | | | | | | | |
| Actionnement | | Direction assistée | | | | | | | | |
| Modes de fonctionnement | | 2RM, 4RM, Crabe | | | | | | | | |
| Alignement manuel des roues avec indicateurs visuels | | ● | ● | ● | ● | ● | – | – | – | – |
| Alignement automatique des roues | | ○ | ○ | ○ | ○ | ○ | ● | ● | ● | ● |
| **Pneumatiques** | | | | | | | | | | |
| Dimensions | | 460/70R24 - 500/70R24 | 460/70R24 | 460/70R24 - 500/70R24 | | | | | | |
| Type | | Agriculture, Industriel | | | | | | | | |
| **Système hydraulique** | | | | | | | | | | |
| Pompe à débit variable - 140 l/min/240 bar | | ● | ● | ● | ● | ● | ● | ● | ● | ● |
| Débit auxiliaire avant | (l/min) | 130 | | | | | | | | |
| Débit auxiliaire arrière | (l/min) | 140 | | | | | | | | |
| Commande d'inclinaison/flèche | | Pilotage | | | | | Électro-proportionnelle | | | |
| Commande d'extension de la flèche | | Électro-proportionnelle | | | | | | | | |
| Commande des circuits auxiliaires | | Électro-hydraulique (marche/arrêt) | | | | | Électro-proportionnelle | | | |
| Durée des cycles - Montée/Descente | (secondes) | 6,7/5,2 | 6,7/5,2 | 6,7/5,2 | 6,7/5,2 | 6,7/5,2 | 6,7/5,2 | 6,7/5,2 | 6,7/5,2 | 6,7/5,2 |
| Durée des cycles - Extension/Rétraction | (secondes) | 5,2/3,7 | 6,2/4,5 | 6,2/4,5 | 6,2/4,5 | 7,9/6,3 | 5,2/3,7 | 6,2/4,5 | 6,2/4,5 | 7,9/6,3 |
| Durée des cycles - Bennage/Cavage | (secondes) | 2,8/2,9 | 2,8/2,9 | 2,8/2,9 | 2,8/2,9 | 2,8/2,9 | 2,8/2,9 | 2,8/2,9 | 2,8/2,9 | 2,8/2,9 |
| **Système électrique** | | | | | | | | | | |
| Alternateur | (ampères) | 120 | | | | | | | | |
| Batterie | | 12 V - 180 Ah - 1 000 A | | | | | | | | |
| **Cabine** | | | | | | | | | | |
| Vision | | 360° | | | | | | | | |
| Structure | | ROPS - ISO 3471/FOPS - ISO 3449 | | | | | | | | |
| Niveau sonore dans la cabine - LpA - ISO 6396:2008 | (dBA) | 71 | | | | | | | | |
| Climatisation | | ● | ● | ● | ● | ● | ● | ● | ● | ● |
| Siège à suspension pneumatique | | ● | ● | ● | ● | ● | – | – | – | – |
| Siège à suspension pneumatique chauffant | | ○ | ○ | ○ | ○ | ○ | ● | ● | ● | ● |
| Montage du mono-levier | | Monté sur console | | | | | Monté sur le siège | | | |
| Colonne de direction | | Inclinaison et télescopique | | | | | | | | |
| **Capacités** | | | | | | | | | | |
| Réservoir de carburant | (litres) | 140 | | | | | | | | |
| Réservoir d'AdBlue | (litres) | 27 | | | | | | | | |
| Huile moteur | (litres) | 12 | | | | | | | | |
| Réservoir d'huile hydraulique | (litres) | 105 | | | | | | | | |

● Standard ○ Option – Non disponible * Développé par FPT Industrial

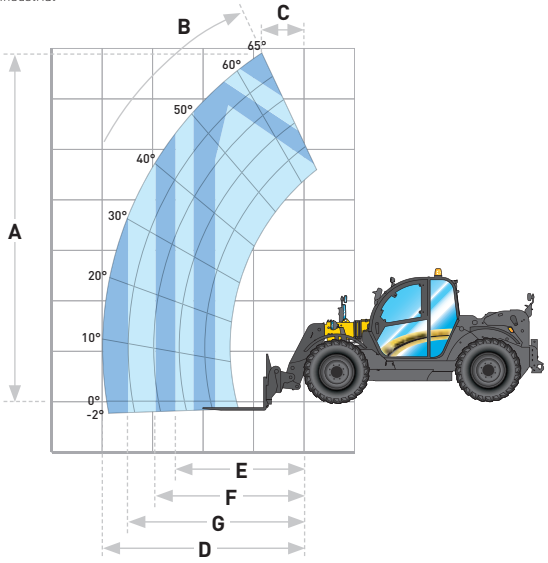


| Modèles | | TH6.32 | TH6.36 | TH7.32 | TH7.37 | TH7.42 | TH9.35 |
|---|---|---|---|---|---|---|---|
| **Performances principales** | | | | | | | |
| **A** Hauteur de levage maxi. | (mm) | 6 050 | 6 050 | 7 000 | 7 000 | 7 000 | 9 150 |
| **B** Angle de levage maxi. | (°) | 61 | 61 | 65 | 65 | 65 | 61 |
| **C** Portée à la hauteur de levage maxi. | (mm) | 900 | 900 | 850 | 850 | 850 | 2 660 |
| **D** Portée avant maxi. | (mm) | 3 300 | 3 300 | 4 050 | 4 050 | 4 050 | 6 800 |
| **E** Portée avec charge de 2 000 kg | (mm) | 2 550 | 3 000 | 2 950 | 3 130 | 3 500 | 3 470 |
| **F** Portée avec charge de 1 500 kg | (mm) | 3 100 | 3 300 | 3 650 | 3 820 | 4 050 | 4 220 |
| **G** Portée avec charge de 1 000 kg | (mm) | 3 300 | 3 300 | 4 050 | 4 050 | 4 050 | 5 280 |
| Capacité de levage maxi. | (kg) | 3 200 | 3 600 | 3 200 | 3 700 | 4 200 | 3 500 |
| Capacité de levage à hauteur maxi. | (kg) | 3 200 | 3 600 | 2 500 | 2 500 | 2 500 | 1 500 |
| Capacité de levage à portée maxi. | (kg) | 1 350 | 1 500 | 1 300 | 1 400 | 1 500 | 500 |

# New Holland.
## Le vrai spécialiste proche de vous !

### Une disponibilité au top

Nous sommes toujours là pour vous : 24h/24, 7j/7, 365 jours par an ! Quelles que soient les informations dont vous avez besoin, quel (le) que soit votre problème ou requête, il vous suffit d'appeler New Holland Top Service au numéro de téléphone gratuit*.

### Une rapidité au top

Livraison express de pièces détachées : quand vous voulez, où vous voulez !

### Une priorité au top

Solution rapide pendant la saison : parce que la récolte n'attend pas !

### Une satisfaction au top

Nous recherchons et mettons en œuvre la solution dont vous avez besoin, en vous tenant informé : jusqu'à ce que vous soyez satisfait à 100 % !

**TOP SERVICE**
**00800 64 111 111**

**Pour plus de détails, consultez votre concessionnaire New Holland !**

* Si vous appelez de France l'appel est gratuit. Toutefois, certains opérateurs européens peuvent facturer l'appel s'il provient d'un téléphone portable. Pour plus d'informations sur les tarifs, veuillez vous renseigner à l'avance auprès de votre opérateur.

CHEZ VOTRE CONCESSIONNAIRE HABITUEL

New Holland préconise les lubrifiants AMBRA

NEW HOLLAND AGRICULTURE

www.newholland.com/fr

Les données contenues sur cet imprimé sont fournies à titre indicatif. Les modèles décrits peuvent être modifiés par le fabricant sans préavis. Les dessins et les photos peuvent se rapporter à des équipements en option ou à des normes destinées à d'autres pays. Publié par New Holland Brand Communications. BTS Adv. Imprimé en Italie - 10/22 - (Turin) - 211000/FOO